NORME EUROPÉENNE

EUROPÄISCHE NORM

EUROPEAN STANDARD

PROJET
EN 13684:2018

prA1

Juillet 2020

ICS 65.060.70

Version Française

Matériel de jardinage - Aérateurs et scarificateurs à conducteur à pied - Sécurité

Gartengeräte - Handgeführte Rasen-Bodenbelüfter und Vertikutierer - Sicherheit

Garden equipment - Pedestrian controlled lawn aerators and scarifiers - Safety

Le présent projet d'amendement est soumis aux membres du CEN pour enquête. Il a été établi par le Comité Technique CEN/TC 144.

Ce projet d'amendement A1, s'il est approuvé, modifiera la Norme européenne EN 13684:2018. Si ce projet devient un amendement, les membres du CEN sont tenus de se soumettre au Règlement Intérieur du CEN/CENELEC, qui définit les conditions dans lesquelles l'amendement doit être inclus, sans modification, dans la norme nationale correspondante.

Le présent projet d'amendement a été établi par le CEN en trois versions officielles (allemand, anglais, français). Une version dans une autre langue faite par traduction sous la responsabilité d'un membre du CEN dans sa langue nationale et notifiée au Centre de Gestion du CEN-CENELEC, a le même statut que les versions officielles.

Les membres du CEN sont les organismes nationaux de normalisation des pays suivants: Allemagne, Autriche, Belgique, Bulgarie, Chypre, Croatie, Danemark, Espagne, Estonie, Finlande, France, Grèce, Hongrie, Irlande, Islande, Italie, Lettonie, Lituanie, Luxembourg, Malte, Norvège, Pays-Bas, Pologne, Portugal, République de Macédoine du Nord, République de Serbie, République Tchèque, Roumanie, Royaume-Uni, Slovaquie, Slovénie, Suède, Suisse et Turquie.

Les destinataires du présent projet sont invités à présenter, avec leurs observations, notifications des droits de propriété dont ils auraient éventuellement connaissance et à fournir une documentation explicative.

Avertissement : Le présent document n'est pas une Norme européenne. Il est diffusé pour examen et observations. Il est susceptible de modification sans préavis et ne doit pas être cité comme Norme européenne

EN 13684:2018/prA1 - Preview only Copy via ILNAS e-Shop

COMITÉ EUROPÉEN DE NORMALISATION
EUROPÄISCHES KOMITEE FÜR NORMUNG
EUROPEAN COMMITTEE FOR STANDARDIZATION

CEN-CENELEC Management Centre: Rue de la Science 23, B-1040 Bruxelles

© 2020 CEN Tous droits d'exploitation sous quelque forme et de quelque manière que ce soit réservés dans le monde entier aux membres nationaux du CEN.

Réf. n° EN 13684:2018/prA1:2020 F

Contents

Page

Avant-propos européen 3

1 Modification du 5.13.2.2, Equipment d'essai 4

2 Modification du 5.13.2.3, Equipment d'essai 5

3 Modification du 5.18.2, Mode opératoire d'essai et de stabilité 5

4 Modification du B.2.2, Préparation 5

5 Modification du C.6, Incertitude de mesure 5

6 Modification du E4, Mode opératoire d'essai 6

7 Modification to Annex ZA 7

Annex ZA (informative) Relationship between this European Standard and the essential requirements of Directive 2006/42/EC aimed to be covered 8

EN 13684:2018/prA1 - Preview only Copy via ILNAS e-Shop

Avant-propos européen

Le présent document (EN 13684:2018/prA1:2020) a été élaboré par le Comité Technique CEN/TC 144 "*Tracteurs et matériels agricoles et forestiers*", dont le secrétariat est tenu par AFNOR.

Le présent document est actuellement soumis à enquête CEN.

Le présent document a été préparé dans le cadre d'une demande de normalisation adressée au CEN par la Commission européenne et l'Association européenne de libre-échange, et soutient les exigences essentielles de la (des) directive(s) de l'UE.

Pour les relations avec la/les directive(s) de l'UE, voir l'annexe informative ZA, qui fait partie intégrante de ce document.

EN 13684:2018/prA1 - Preview only Copy via ILNAS e-Shop

EN 13684:2018/prA1 - Preview only Copy via ILNAS e-Shop

1 Modification du 5.13.2.2, Equipment d'essai

Remplacer la Figure 6 par ce qui suit:

Dimensions en millimetres

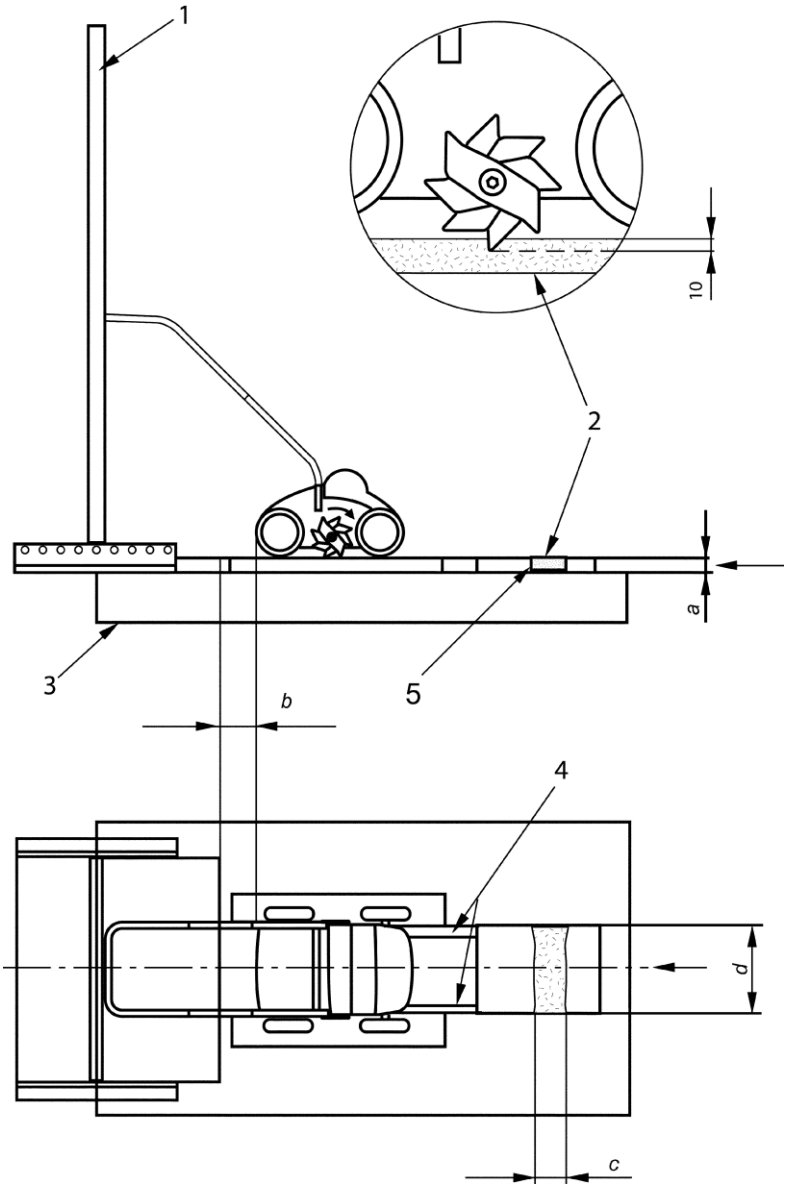

Légende

1	zone cible de l'opérateur de 1 000 mm de largeur sur 2 000 mm de hauteur	*a*	(18 ± 1) mm
2	mélange de sable et de gravier (50:50)	*b*	espacement minimal
3	socle (cadre d'appui)	*c*	circonférence de la dent + 10 mm
4	cadre (lâche)	*d*	au moins égal à la largeur de coupe
5	tray		

Figure 6 — Montage d'essai de projection d'objets pour les scarificateurs à éjection arrière à dents rigides

EN 13684:2018/prA1 - Preview only Copy via ILNAS e-Shop

2 Modification du 5.13.2.3, Equipment d'essai

Ajouter un nouvel alinéa à la fin du paragraphe, libellé comme suit :

La distance "*b*" de la figure 6 entre la base de la zone cible de l'opérateur et l'arrière de la machine est nécessaire pour permettre au plateau de se déplacer entièrement sous la longueur du plateau de la machine. Les réglages de la machine doivent permettre que cette distance soit minimale.

3 Modification du 5.18.2, Mode opératoire d'essai et de stabilité

Remplacer le texte du point 5.18.2 par le texte suivant :

5.18.2.1 Préparation

5.18.2.1.1 Ballast et réservoirs

Aucun ballast, sauf celui nécessaire au fonctionnement normal, ne doit être ajouté à la machine. Les accessoires du scarificateur et les ensembles de dents doivent être placés dans la position la plus défavorable autorisée par la notice d'instructions. Les réservoirs de fluide doivent être pleins ou vides, selon l'état le plus défavorable.

5.18.2.1.2 Pneumatique

La machine doit être équipée de la taille de pneumatiques et du réglage de la largeur de voie des roues qui donnent les conditions d'essai les plus défavorables. Les pneumatiques doivent être gonflés à la pression maximale recommandée dans le manuel d'instructions pour un fonctionnement normal. Les exigences de stabilité s'appliquent à toutes les combinaisons de pneumatiques pour tous les réglages de largeur de voie recommandés dans le manuel d'instructions.

5.18.2.1.2 Essais

Placer la machine dans n'importe quelle position normale d'utilisation dans un endroit incliné à un angle de 10° par rapport à l'horizontale. Toutefois, si la machine est telle que, si elle devait être inclinée d'un angle de 10° lorsqu'elle se trouve sur un plan horizontal, une partie de celle-ci qui n'est pas normalement en contact avec la surface d'appui toucherait le plan horizontal, la machine est placée sur un support horizontal et inclinée dans la direction la plus défavorable d'un angle de 10°.

5.18.2.3 Acceptation de l'essai

La machine ne doit pas se renverser ou les exigences applicables aux machines à essieu unique doivent être respectées.

4 Modification du B.2.2, Préparation

Remplacer le texte du l) par le suivant :

" réinsérer solidement tous les réservoirs de carburant et les bouchons des conteneurs ".

5 Modification du C.6, Incertitude de mesure

Remplacer le texte par le suivant :

"Lors de la mesure du niveau de pression acoustique d'émission au poste de l'opérateur, les essais doivent être répétés pour atteindre le degré de précision requis, et ce jusqu'à ce que trois résultats consécutifs pondérés A donnent des valeurs ne dépassant pas 2 dB. La moyenne arithmétique de ces résultats est le niveau de pression acoustique d'émission de la machine, pondéré A, mesuré.

Les incertitudes de mesure doivent être déterminées conformément à l'EN ISO 4871:2009. ".

6 Modification du E4, Mode opératoire d'essai

Remplacer le premier paragraphe par ce qui suit :

Les mesures sont effectuées sur une surface plane constituée d'un contreplaqué de 19 mm recouvert de rectangles de tapis de coco solidement fixés au contreplaqué (voir figure E.1). Les rectangles de tapis de coco doivent mesurer au moins 500 mm de chaque côté. La figure montre des clous pour fixer le tapis. Les clous constituent une méthode de fixation acceptable, bien qu'ils ne soient pas le seul moyen de fixation au contreplaqué. Le modèle de clous présenté dans la figure E.2 est un modèle suggéré pour des carrés de 500 mm de tapis. Toute partie de le tapis de coco présentant une zone usée où l'on constate une réduction de 50 % ou plus de la hauteur ou du nombre de fibres doit être remplacée.

Le tapis de coco doit peser environ 7 000 g/m2 et doit comporter des fibres d'environ 20 mm de hauteur avec une orientation verticale générale, noyées dans une base en PVC.

La surface minimale doit être supérieure d'au moins 0,75 m de tous côtés à la surface délimitée par les points de contact au sol du système d'appui au sol de la machine.

Dimensions en millimètres, approximatives

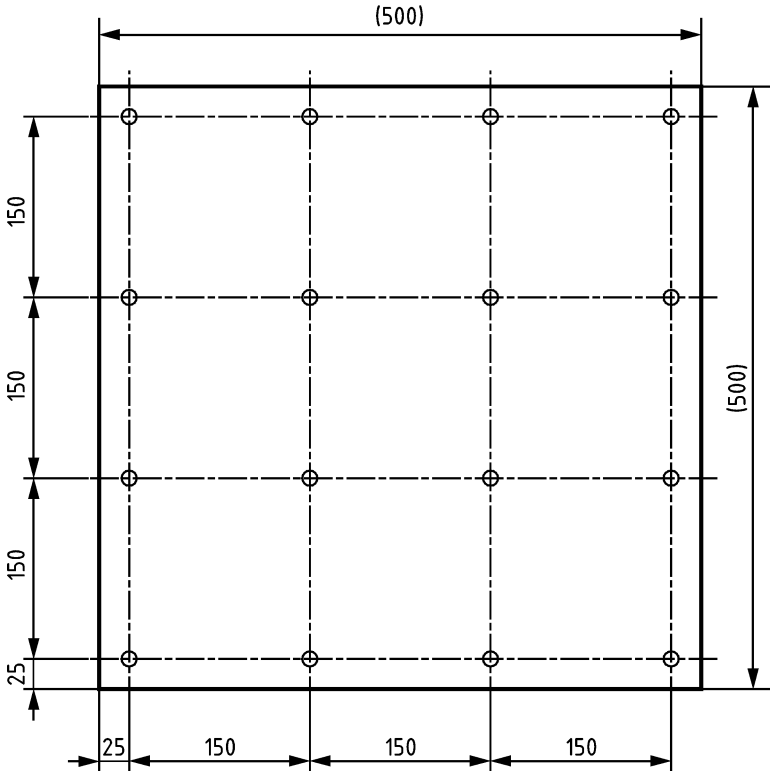

Figure E.1 — Exemple de base, plan de clous

EN 13684:2018/prA1 - Preview only Copy via ILNAS e-Shop